RESISTORS	R40 R1 R2 R41 R42 R4 R43 R44 R45 R45 R46 R5 R47 R6 R48 R7 R8 R49 R9 R50 R51 R10 R52 R53 R11 R54 R55 R12 R13 R56 R57 R14 R58 R59 R15 R60 R61 R16 R62 R17 R18 R19 R20 R63 R21 R22 R25 R24 R64 R23 R26 R27 R28 R65 R29 R30 R31 R32 R66 R33 R67 R34 R68 R69 R70 R71 R35 R72 R36 R37 R73 R75 R76 R38 R77 R78
CAPACITORS	C10 C6 C1 C7 C8 C9 C5 C2 C4 C3
MISC.	D28 VT15 R41 D1 D2 VT16 VT1 VT17 VT18 D30 D5 VT19 D29 D44 VT2 D4 D42 D6 VT20 D7 D43 VT21 VT3 D8 VT22 D9 D10 D34 VT23 VT4 VT24 VT5 VT25 D44 VT6 D43 VT26 D11 VT27 D12 VT7 VT28 D13 VT29 VT33 D14 D15 VT9 D16 VT31 D17 VT10 VT32 VT33 D18 D19 VT11 D20 VT34 D21 VT12 VT35 D22 D23 D24 VT36 D25 D26 D27 VT14 VT37 D72 VT73 VT38 D39 D40

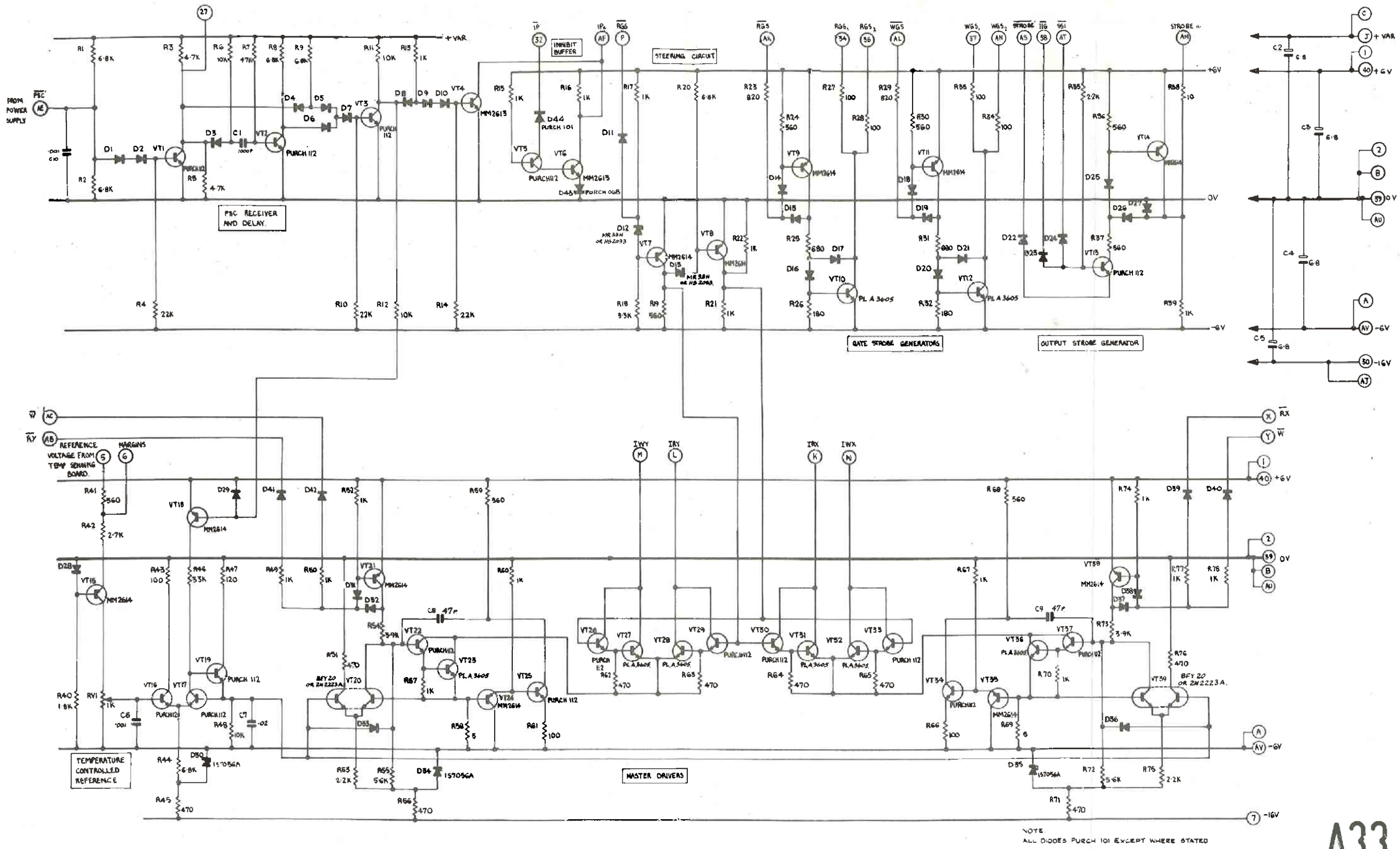

A33